Rulmenţi radial-axiali cu role conice pe un rând

Dimensiuni									Simbol	Serie	Sarcina radiala de baza.		Factori			Turatia limita		Masa	Dimensiuni de montaj								
d	D	B	C	T	$r_{1s,2s}$	$r_{3s,4s}$	r_5	a	rulment	ISO	din.	e	Y	stat.	Y_0	unsoare	ulei		d_{u1}	d_u	D_u		D_{u1}	C_u	C_{u1}	r_u	r_{u1}
					min.	min.	min.				C_r			C_{0r}					max.	min.	min.	max.	min.	min.	min.	max.	max.
mm	mm	mm	mm	mm	mm	mm	mm	mm	-	Kg	KN	-		KN		min^{-1}	min^{-1}	Kg	mm	mm	mm	mm	mm	mm	mm	mm	mm
15	42	13	11	14.3	1	1	0.3	9	**30302 A**	2FB	21.5	0.3	2.1	19.8	1.1	9000	13000	0.09	22	21	36	36	38	2	3	1	1
17	40	12	11	13.3	1	1	0.3	10	**30203 A**	2DB	18.3	0.4	1.7	19	0.9	9000	13000	0.07	23	23	34	34	37	2	2	1	1
	47	14	12	15.3	1	1	0.3	10	**30303 A**	2FB	26	0.3	2.1	24.5	1.1	8500	12000	0.13	25	23	40	41	42	2	3	1	1
	47	19	16	20.3	1	1	0.3	12	**32303 A**	2FD	34	0.3	2.1	35.5	1.1	8000	11000	0.17	24	23	39	41	43	3	4	1	1
20	42	15	12	15	0.6	0.6	0.3	10	**32004 XA**	3CC	26	0.4	1.6	28.5	0.9	8500	12000	0.1	25	25	36	37	39	3	3	0.6	0.6
	47	14	12	15.3	1	1	0.3	11	**30204 A**	2DB	25.8	0.4	1.7	26.4	0.9	8000	11000	0.12	27	26	40	41	43	2	3	1	1
	52	15	13	16.3	1.5	1.5	0.6	11	**30304 A**	2FB	32	0.3	2	31	1.1	8000	11000	0.17	28	27	44	45	47	2	3	1.5	1.5
	52	21	18	22.3	1.5	1.5	0.6	14	**32304 A**	2FD	42.5	0.3	2	47	1.1	7500	10000	0.22	27	27	43	45	47	3	4	1.5	1.5
25	47	15	12	15	0.6	0.6	0.3	11	**32005 XA**	4CC	26	0.4	1.4	33.5	0.8	8000	11000	0.11	30	30	40	42	44	3	3.5	0.6	0.6
	52	15	13	16.3	1	1	0.3	12	**30205 A**	3CC	30.1	0.4	1.6	32.9	0.9	7500	10000	0.15	31	31	44	46	48	2	3	1	1
	62	17	15	18.3	1.5	1.5	0.6	13	**30305 A**	2FB	43	0.3	2	43	1.1	6700	9000	0.25	34	32	54	55	57	2	3	1.5	1.5
	52	18	15	19.3	1	1	0.3	16	**32205 A**	2CD	31	0.3	1.8	37	1	7500	10000	0.18	31	31	44	46	48	3	4	1	1
	62	17	13	18.3	1.5	1.5	0.6	20	**31305 A**	7FB	39	0.8	0.7	41	0.4	5600	7500	0.26	34	32	47	55	59	3	5	1.5	1.5
	62	24	20	25.3	1.5	1.5	0.6	15	**32305 A**	2FD	58.3	0.3	2	60.3	1.1	6000	8000	0.36	33	32	53	55	57	3	5	1.5	1.5
30	55	17	13	17	1	1	0.3	13	**32006 XA**	4CC	34	0.4	1.4	45.5	0.8	6700	9000	0.18	35	36	48	49	52	3	4	1	1
	62	16	14	17.3	1	1	0.3	14	**30206 A**	3DB	40.5	0.4	1.6	45.1	0.9	6300	8500	0.22	35	36	53	56	57	2	3	1	1
	62	20	17	21.3	1	1	0.3	15	**32206 A**	3DC	49	0.4	1.6	61	0.9	6300	8500	0.28	37	36	52	56	59	3	4	1	1
	72	19	16	20.8	1.5	1.5	0.6	15	**30306 A**	2FB	52.9	0.4	1.9	51.8	1.1	5600	7500	0.38	37	37	62	65	66	3	4.5	1.5	1.5
	72	19	14	20.8	1.5	1.5	0.6	22	**31306 A**	7FB	46.5	0.3	0.7	49.5	0.4	5000	6700	0.39	40	37	55	65	68	3	6.5	1.5	1.5
	72	27	23	28.8	1.5	1.5	0.6	18	**32306 A**	2FD	75.8	0.8	1.9	82.7	1.1	5300	7000	0.55	40	37	59	65	66	4	5.5	1.5	1.5
35	62	18	14	18	1	1	0.3	15	**32007 XA**	4CC	35.9	0.3	1.3	52.4	0.7	6000	8000	0.22	39	41	54	56	59	4	4	1	1
	72	17	15	18.3	1.5	1.5	0.6	15	**30207 A**	3DB	50.5	0.5	1.6	54.7	0.9	5300	7000	0.32	40	42	62	65	67	3	3	1.5	1.5
	72	23	19	24.3	1.5	1.5	0.6	17	**32207 A**	3DC	66.2	0.4	1.6	77.5	0.9	5300	7000	0.42	44	42	61	65	67	3	5.5	1.5	1.5
	80	21	18	22.8	2	1.5	0.6	16	**30307 A**	2FB	71.2	0.4	1.9	72.5	1.1	5000	6700	0.52	43	44	70	71	74	3	4.5	2	1.5
	80	21	15	22.8	2	1.5	0.6	25	**31307 A**	7FB	58.1	0.3	0.7	64	0.4	4500	6000	0.52	45	44	62	71	76	4	7.5	2	1.5
	80	31	25	32.8	2	1.5	0.6	20	**32307 A**	2FE	95.3	0.8	1.9	106	1.1	4800	6300	0.73	44	44	66	71	74	4	7.5	2	1.5
40	68	19	15	19	1	1	0.3	15	**32008 XA**	3CD	48.8	0.3	1.6	65.6	0.9	5300	7000	0.27	44	46	60	62	65	4	4.5	1	1
	80	18	16	19.8	1.5	1.5	0.6	16	**30208 A**	3DB	57.9	0.4	1.6	62.4	0.9	4800	6300	0.42	46	47	69	73	74	3	3.5	1.5	1.5
	80	23	19	24.8	1.5	1.5	0.6	19	**32208 A**	3DC	66.2	0.4	1.6	79.5	0.9	4800	6300	0.51	49	47	68	73	75	3	5.5	1.5	1.5
	90	23	20	25.3	2	1.5	0.6	19	**30308 A**	2FB	83.9	0.4	1.7	91.3	0.9	4500	6000	0.7	48	49	77	81	82	3	5	2	1.5
	90	23	17	25.3	2	1.5	0.6	28	**31308 A**	7FB	74.6	0.8	0.7	60.8	0.4	4000	5300	0.69	52	49	71	81	86	4	8	2	1.5
	90	33	27	35.3	2	1.5	0.6	23	**32308 A**	2FD	105	0.4	1.7	122	0.9	4000	5300	0.99	51	49	73	81	82	4	8	2	1.5
45	75	20	16	20	1	1	0.3	16	**32009 XA**	3CC	57	0.4	1.5	82.2	0.8	4800	6300	0.33	50	51	67	69	72	4	4.5	1	1
	85	19	16	20.8	1.5	1.5	0.6	18	**30209 A**	3DB	60.1	0.4	1.5	67.1	0.8	4500	6000	0.47	51	52	74	78	80	3	4.5	1.5	1.5
	85	23	19	24.8	1.5	1.5	0.6	20	**32209 A**	3DC	76.5	0.4	1.5	91.6	0.8	4500	6000	0.56	54	52	73	78	80	3	5.5	1.5	1.5
	100	25	22	27.3	2	1.5	0.6	21	**30309 A**	2FB	106	0.4	1.7	118	0.9	4000	5300	0.92	53	54	86	91	92	3	5	2	1.5
	100	25	18	27.3	2	1.5	0.6	31	**31309 A**	7FB	88.9	0.8	0.7	97.1	0.4	3400	4500	0.92	59	54	79	91	95	4	9	2	1.5
	100	36	30	38.3	2	1.5	0.6	25	**32309 A**	2FD	133	0.4	1.7	159	0.9	3600	4800	1.25	56	54	82	91	93	4	8	2	1.5
50	80	20	16	20	1	1	0.3	18	**32010 XA**	3CC	58.5	0.4	1.4	88.5	0.8	4500	6000	0.36	56	56	72	74	77	4	4.5	1	1
	90	20	17	21.8	1.5	1.5	0.6	19	**30210 A**	3DB	69.7	0.4	1.4	81.3	0.8	4300	5600	0.53	58	57	79	83	85	3	4.5	1.5	1.5
	110	27	23	29.3	2.5	2	0.6	23	**30310 A**	2FB	120	0.4	1.7	133	0.9	3600	4800	1.19	65	60	95	100	102	4	6	2.5	2
	90	23	19	24.8	1.5	1.5	0.6	21	**32210 A**	3DC	79.1	0.4	1.4	95.8	0.8	4300	5600	0.6	58	57	78	83	85	3	5.5	1.5	1.5
	110	27	19	29.3	2.5	2	0.6	34	**31310 A**	7FB	102	0.8	0.7	112	0.4	3200	4300	1.16	62	60	87	100	104	4	10	2.5	2
	110	40	33	42.3	2.5	2	0.6	27	**32310 A**	2FD	160	0.4	1.7	194	0.9	3200	4300	1.83	62	60	90	100	102	5	9	2.5	2
55	90	23	18	23	1.5	1.5	0.6	20	**32011 XA**	3CC	77	0.4	1.5	117	0.8	4000	5300	0.54	63	62	81	83	86	4	5.5	1.5	1.5
	100	21	18	22.8	2	1.5	0.6	20	**30211 A**	3DB	83	0.4	1.5	95.2	0.8	3800	5000	0.69	64	64	88	91	94	4	4.5	1.5	1.5
	100	25	21	26.8	2	1.5	0.6	22	**32211 A**	3DC	96.2	0.4	1.5	115	0.8	3800	5000	0.82	63	64	87	91	95	4	5.5	1.5	1.5
	120	29	25	31.5	2.5	2	0.6	24	**30311 A**	2FB	146	0.4	1.7	166	0.9	3200	4300	1.53	71	65	104	110	111	4	6.5	2	2
	120	29	21	31.5	2.5	2	0.6	37	**31311 A**	7FB	118	0.8	0.7	133	0.4	2800	3800	1.49	68	65	94	110	113	4	11	2	2
	120	43	35	45.5	2.5	2	0.6	29	**32311 A**	2FD	191	0.4	1.7	235	0.9	3000	4000	2.21	68	65	99	110	111	5	11	2	2
60	95	23	18	23	1.5	1.5	0.6	21	**32012 XA**	4CC	78.5	0.4	1.4	119	0.8	3800	5000	0.58	67	67	85	88	91	4	5.5	1.5	1.5
	110	22	19	23.8	2	1.5	0.6	22	**30212 A**	3EB	91.6	0.4	1.5	105	0.8	3400	4500	0.86	70	69	96	101	103	4	4.5	2	1.5
	110	28	24	29.8	2	1.5	0.6	24	**32212 A**	3EC	122	0.4	1.5	152	0.8	3400	4500	1.1	69	69	95	101	104	4	5.5	2	1.5
	130	31	26	33.5	3	2.5	1	26	**30312 A**	2FB	164	0.4	1.7	187	0.9	3000	4000	1.9	77	72	112	118	120	5	7.5	3	2.5
	130	31	22	33.5	3	2.5	1	39	**31312 A**	7FB	140	0.8	0.7	158	0.4	2600	3600	1.83	73	72	103	118	123	5	12	3	2.5
	130	46	37	48.5	3	2.5	1	31	**32312 A**	2FD	229	0.4	1.7	288	0.9	2600	3600	2.8	74	72	107	118	120	6	12	3	2.5
65	100	23	18	23	1.5	1.5	0.6	22	**32013 XA**	4CC	80.6	0.5	1.3	123	0.7	3400	4500	0.62	72	72	90	93	97	4	5.5	1.5	1.5
	120	23	20	24.8	2	1.5	0.6	23	**30213 A**	3EB	111	0.4	1.5	129	0.8	3000	4000	1.1	77	74	106	111	113	4	4.5	2	1.5
	120	31	27	32.8	2	1.5	0.6	27	**32213 A**	3EC	149	0.4	1.5	189	0.8	3000	4000	1.48	76	74	104	111	115	4	5.5	2	1.5
	140	33	28	36	3	2.5	1	28	**30313 A**	2GB	191	0.4	1.7	220	0.9	2600	3600	2.3	83	77	122	128	130	5	8	3	2.5
	140	33	23	36	3	2.5	1	42	**31313 A**	7GB	164	0.8	0.7	189	0.4	2200	3200	2.25	79	77	111	128	132	5	13	3	2.5
	140	48	39	51	3	2.5	1	33	**32313 A**	2GO	256	0.4	1.7	322	0.9	2400	3400	3.49	80	77	117	128	130	6	12	3	2.5
70	110	25	19	25	1.5	1.5	0.6	23	**32014 XA**	4CC	95.6	0.4	1.4	143	0.8	3200	4300	0.83	78	77	98	103	105	5	6	1.5	1.5
	125	24	21	26.3	2	1.5	0.6	25	**30214 A**	3EB	119	0.4	1.4	143	0.8	3000	4000	1.22	81	79	110	116	118	4	5	2	1.5
	125	31	27	33.3	2	1.5	0.6	28	**32214 A**	3EC	157	0.4	1.4	204	0.8	2800	3800	1.56	80	79	108	116	119	4	6	2	1.5
	150	35	30	38	3	2.5	1	29	**30314 A**	2GB	224	0.4	1.7	264	0.9	2400	3400	3	89	82	130	138	140	5	8	3	2.5
	150	35	25	38	3	2.5	1	45	**31314 A**	7GB	185	0.8	0.7	215	0.4	2000	3000	2.82	84	82	118	138	141	5	13	3	2.5
	150	51	42	54	3	2.5	1	36	**32314 A**	2GD	297	0.4	1.7	381	0.9	2200	3200	4.1	86	82	125	138	140	6	12	3	2.5

Dimensiuni									Simbol	Serie	Sarcina radiala de baza. Factori					Turatia limita		Masa	Dimensiuni de montaj								
d	D	B	C	T	$r_{1s,2s}$ min.	$r_{3s,4s}$ min.	r_5 min.	a	rulment	ISO	din. C_r	e	Y	stat. C_{0r}	Y_0	unsoare	ulei		d_{u1} max.	d_u min.	D_u min.	max.	D_{u1} min.	C_u min.	C_{u1} min.	r_u max.	r_{u1} max.
mm	mm	mm	mm	mm	mm	mm	mm	mm	-	Kg	KN	-		KN		min^{-1}	min^{-1}	Kg	mm	mm	mm	mm	mm	mm	mm	mm	mm
75	115	25	19	25	1.5	1.5	0.6	25	**32015 XA**	4CC	97.3	0.5	1.3	149	0.7	3000	4000	0.88	83	82	103	108	110	5	6	1.5	1.5
	130	25	22	27.3	2	1.5	0.6	27	**30215 A**	4DB	134	0.4	1.4	166	0.8	2800	3800	1.33	86	84	115	121	124	4	5	2	1.5
	130	31	27	33.3	2	1.5	0.6	29	**32215 A**	4DC	157	0.4	1.4	205	0.8	2600	3600	2.62	85	84	115	121	124	4	6	2	1.5
	160	37	31	40	3	2.5	1	31	**30315 A**	2GB	246	0.4	1.7	289	0.9	2600	3600	3.4	95	87	139	148	149	5	9	3	2.5
	160	37	26	40	3	2.5	1	48	**31315 A**	7GB	213	0.8	0.7	251	0.4	1900	2800	3.5	91	87	127	148	151	6	14	3	2.5
	160	55	45	58	3	2.5	1	38	**32315 A**	2GD	350	0.4	1.7	460	0.9	2000	3000	5	91	87	133	148	149	7	13	3	2.5
80	125	29	22	29	1.5	1.5	0.6	27	**32016 XA**	3CC	130	0.4	1.4	198	0.8	2600	3600	1.24	89	87	112	117	120	6	7	1.5	1.5
	140	26	22	28.3	2.5	2	0.6	28	**30216 A**	3EB	145	0.4	1.4	177	0.8	2400	3400	1.59	91	90	124	130	132	4	6	2.5	2
	140	33	28	35.3	2.5	2	0.6	30	**32216 A**	3EC	180	0.4	1.4	232	0.8	2400	3400	2	90	90	122	130	134	5	7	2.5	2
	170	39	33	42.5	3	2.5	1	33	**30316 A**	2GB	277	0.4	1.7	329	0.9	2000	3000	4	102	92	148	158	159	5	9.5	3	2.5
	170	39	27	42.5	3	2.5	1	52	**31316 A**	7GB	222	0.8	0.7	275	0.4	1900	2800	4.07	97	92	134	158	159	6	16	3	2.5
	170	58	48	61.5	3	2.5	1	41	**32316 A**	2GD	383	0.4	1.7	503	0.9	1900	2800	5.9	98	92	142	158	159	7	14	3	2.5
85	130	29	22	29	1.5	1.5	0.6	28	**32017 XA**	4CC	136	0.4	1.4	213	0.8	2400	3400	1.3	94	92	117	122	125	6	7	1.5	1.5
	150	28	24	30.5	2.5	2	0.6	30	**30217 A**	3EB	167	0.4	1.4	206	0.8	2200	3200	2	97	95	132	140	141	5	6.5	2.5	2
	150	36	30	38.5	2.5	2	0.6	33	**32217 A**	3EC	213	0.4	1.4	283	0.8	2200	3200	2.5	96	95	130	140	142	5	8.5	2.5	2
	180	41	28	44.5	4	3	1	55	**31317 A**	7GB	245	0.8	0.7	298	0.4	1800	2600	5.08	103	99	143	166	169	6	17	4	3
	180	41	34	44.5	4	3	1	35	**30317 A**	2GB	298	0.4	1.7	354	0.9	1900	2800	4.7	107	99	156	166	167	6	11	4	3
	180	60	49	63.5	4	3	1	42	**32317 A**	2GD	400	0.4	1.7	555	0.9	1800	2600	6.85	103	99	150	166	167	8	15	4	3
90	140	32	24	32	2	1.5	0.6	30	**32018 XA**	3CC	159	0.4	1.4	246	0.8	2200	3200	1.7	100	99	125	131	134	6	8	2	1.5
	160	30	26	32.5	2.5	2	0.6	31	**30218 A**	3FB	190	0.4	1.4	238	0.8	2200	3000	2.49	103	100	140	150	150	5	6.5	2.5	2
	160	40	34	42.5	2.5	2	0.6	36	**32218 A**	3FC	251	0.4	1.4	340	0.8	2000	3000	3.3	102	100	138	150	152	5	8.5	2.5	2
	190	43	36	46.5	4	3	1	36	**30318 A**	2GB	328	0.4	1.7	394	0.9	1700	2400	5.5	113	104	165	176	176	6	11	4	3
	190	43	30	46.5	4	3	1	57	**31318 A**	7GB	270	0.8	0.7	330	0.4	1700	2400	5.92	109	104	151	176	179	6	17	4	3
	190	64	53	67.5	4	3	1	44	**32318 A**	2GD	461	0.4	1.7	612	0.9	1700	2400	8.21	108	104	157	176	177	8	15	4	3
95	145	32	24	32	2	1.5	0.6	31	**32019 XA**	4CC	163	0.4	1.4	257	0.8	2200	3200	1.8	105	104	130	136	140	6	8	2	1.5
	170	32	27	34.5	3	2.5	1	33	**30219 A**	2FB	210	0.4	1.4	264	0.8	1900	2800	2.96	110	107	149	158	159	5	7.5	3	2.5
	170	43	37	45.5	3	2.5	1	39	**32219 A**	3FC	281	0.4	1.4	390	0.8	1900	2800	4	108	107	145	158	161	5	8.5	3	2.5
	200	45	38	49.5	4	3	1	39	**30319 A**	2GB	350	0.4	1.7	449	0.9	1800	2600	6.7	118	109	172	186	184	6	12	4	3
	200	45	32	49.5	4	3	1	60	**31319 A**	7GB	300	0.8	0.7	365	0.4	1700	2400	6.95	114	109	157	186	187	6	18	4	3
	200	67	55	71.5	4	3	1	47	**32319 A**	2GD	500	0.4	1.7	670	0.9	1700	2400	11	115	109	166	186	186	8	17	4	3
100	150	32	24	32	2	1.5	0.6	32	**32020 XA**	4CC	171	0.5	1.3	277	0.7	2000	3000	1.85	109	109	134	141	144	6	8	2	1.5
	180	34	29	37	3	2.5	1	35	**30220 A**	3FB	238	0.4	1.4	303	0.8	1900	2800	3.54	116	112	157	168	168	5	8	3	2.5
	215	47	39	51.5	4	2	1	40	**30320 A**	2GB	404	0.4	1.7	492	0.9	1700	2400	7.9	127	114	184	201	197	6	13	4	3
	180	46	39	49	3	2.5	1	41	**32220 A**	3FC	320	0.4	1.4	444	0.8	1800	2600	4.76	114	112	154	168	171	5	10	3	2.5
	215	73	60	77.5	4	3	1	53	**32320 A**	2GD	578	0.4	1.7	780	0.9	1600	2200	14	123	114	177	201	200	8	18	4	3
105	160	35	26	35	2.5	2	0.6	34	**32021 XA**	4DC	204	0.4	1.4	334	0.8	1900	2800	2.42	116	115	143	150	154	6	9	2.5	2
	190	36	30	39	3	2.5	1	37	**30221 A**	3FB	270	0.4	1.4	350	0.8	1800	2600	4.26	122	117	165	178	177	6	9	3	2.5
	190	50	43	53	3	2.5	1	44	**32221 A**	3FC	358	0.4	1.4	510	0.8	1800	2600	5.9	120	117	161	178	180	5	10	3	2.5
	225	77	63	81.5	4	3	1	53	**32321 A**	2GD	405	0.4	1.7	815	0.9	1500	2000	14.5	128	119	185	211	209	9	19	4	3
110	170	38	29	38	2.5	2	0.6	36	**32022 XA**	4DC	235	0.4	1.4	382	0.8	1800	2600	3.06	122	120	152	160	163	7	9	2.5	2
	200	38	32	41	3	2.5	1	39	**30222 A**	3FB	304	0.4	1.4	396	0.8	1700	2400	5	129	122	174	188	187	6	9	3	2.5
	200	53	46	56	3	2.5	1	46	**32222 A**	3FC	406	0.4	1.4	580	0.8	1700	2400	6.9	126	122	170	188	190	6	10	3	2.5
	240	50	42	54.5	4	3	1	43	**30322 A**	2GB	479	0.4	1.7	588	0.9	1600	2200	12.5	141	124	206	226	220	8	13	4	3
	240	80	65	84.5	4	3	1	55	**32322 A**	2GD	699	0.4	1.7	956	0.9	1400	1900	16.4	137	124	198	226	222	9	20	4	3
120	180	38	29	38	2.5	2	0.6	39	**32024 XA**	4DC	238	0.5	1.3	397	0.7	1700	2400	3.25	131	130	161	170	173	7	9	2.5	2
	215	40	34	43.5	3	2.5	1	43	**30224 A**	4FB	340	0.4	1.4	459	0.8	1600	2200	6.01	140	132	187	203	201	6	9.5	3	2.5
	215	58	50	61.5	3	2.5	1	51	**32224 A**	4FD	446	0.4	1.4	653	0.8	1600	2200	8.59	136	132	181	203	204	7	12	3	2.5
	260	55	46	59.5	4	3	1	47	**30324 A**	2GB	568	0.4	1.7	712	0.9	1500	2000	13.6	152	134	221	246	237	10	14	4	3
	260	86	69	90.5	4	3	1	60	**32324 A**	2GD	799	0.4	1.7	1104	0.9	1300	1800	24.5	148	134	213	246	239	9	22	4	3
130	200	45	34	45	2.5	2	0.6	42	**32026 XA**	4EC	315	0.4	1.4	526	0.8	1600	2200	4.93	144	140	178	190	192	8	11	2.5	2
	230	40	34	43,75	4	3	1	45	**30226 A**	4FB	367	0.4	1.4	485	0.8	1500	2000	7.6	152	144	203	216	217	7	9.5	4	3
	230	64	54	67,75	4	3	1	56	**32226 A**	4FD	551	0.4	1.4	836	0.8	1500	2000	10.7	146	144	193	216	219	7	14	4	3
	280	58	49	63.8	4	4	1.5	51	**30326 A**	2GB	640	0.4	1.7	820	0.9	1300	1800	19.5	164	148	239	262	255	8	15	5	4
	280	66	44	72	5	4	1.5	87	**31326 XA**	7GB	597	0.8	0.7	761	0.4	1200	1700	18.6	157	148	218	262	261	9	28	5	4
	280	93	78	98.8	5	4	1.5	66	**32326 A**	-	947	0.4	1.7	1333	0.9	1100	1600	27.6	160	148	230	262	260	10	21	5	4
140	210	45	34	45	2.5	2	0.6	46	**32028 XA**	4DC	312	0.5	1.3	529	0.7	1600	2200	5.23	153	150	187	200	202	8	11	2.5	2
	250	42	36	45.8	4	3	1	47	**30228 A**	4FB	396	0.4	1.4	527	0.8	1400	1900	8.5	163	154	219	236	234	9	9.5	4	3
	250	68	58	71.8	4	3	1	60	**32228 A**	4FD	602	0.4	1.4	907	0.8	1400	1900	13.9	159	154	210	236	238	8	14	4	3
	300	70	47	77	5	4	1.5	90	**31328 XA**	7GB	714	0.8	0.7	935	0.4	1200	1700	23.9	169	158	235	282	280	9	30	5	4
150	225	48	36	48	3	2.5	1	49	**32030 XA**	4EC	355	0.5	1.3	620	0.7	1500	2000	6.35	164	162	200	213	216	8	12	3	2.5
	270	45	38	49	4	3	1	50	**30230 A**	4GB	457	0.4	1.4	618	0.8	1300	1800	10.7	175	164	234	256	250	9	11	4	3
	270	73	60	77	4	3	1	64	**32230 A**	4GD	705	0.4	1.4	1080	0.8	1200	1700	17.9	171	164	226	256	254	8	17	4	3
160	240	51	38	51	3	2.5	1	52	**32032 XA**	4EC	402	0.5	1.3	696	0.7	1300	1800	7.75	175	172	213	228	231	8	13	3	2.5
	290	48	40	52	4	3	1	54	**30232 A**	4GB	520	0.4	1.4	710	0.8	1100	1600	13.6	189	174	252	276	269	9	12	4	3
	290	80	67	84	4	3	1	70	**32232 A**	4GD	840	0.4	1.4	1400	0.8	1100	1600	25.5	183	174	242	276	274	10	17	4	3
170	230	38	30	38	2.5	2	0.6	42	**32934 A**	3DC	280	0.4	1.6	572	0.9	1400	1900	4.5	183	180	213	220	222	7	8	2.5	2
	260	57	43	57	3	2.5	1	56	**32034 XA**	4EC	480	0.4	1.4	865	0.8	1200	1700	10.5	187	182	230	248	249	10	14	3	2.5
	310	52	43	57	5	4	1.5	58	**30234 A**	4GB	610	0.4	1.4	844	0.8	1000	1500	19	203	188	269	292	288	8	14	5	4
	310	86	71	91	5	4	1.5	75	**32234 A**	4GD	889	0.4	1.4	1377	0.8	1000	1500	29.3	196	188	259	292	294	10	20	5	4
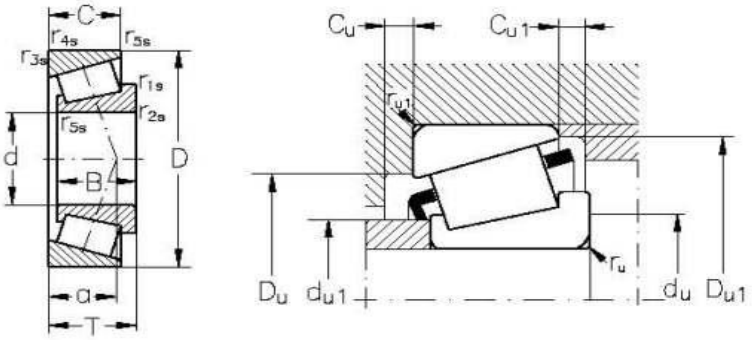
Dimensiuni									Simbol	Serie	Sarcina radiala de baza. Factori					Turatia limita		Masa	Dimensiuni de montaj								
d	D	B	C	T	$r_{1s,2s}$ min.	$r_{3s,4s}$ min.	r_5 min.	a	rulment	ISO	din. C_r	e	Y	stat. C_{0r}	Y_0	unsoare	ulei		d_{u1} max.	d_u min.	D_u min.	max.	D_{u1} min.	C_u min.	C_{u1} min.	r_u max.	r_{u1} max.
mm	mm	mm	mm	mm	mm	mm	mm	mm	-	Kg	KN	-		KN		min^{-1}	min^{-1}	Kg	mm	mm	mm	mm	mm	mm	mm	mm	mm
180	250	45	34	45	2.5	2	0.6	53	**32936 A**	4DC	350	0.5	1.3	727	0.7	1200	1700	6.65	193	190	225	240	241	8	11	2.5	2
	280	64	48	64	3	2.5	1	59	**32036 XA**	3FD	599	0.4	1.4	1037	0.8	1100	1600	14.5	199	192	247	268	267	10	16	3	2.5
	320	52	43	57	5	4	1.5	61	**30236 A**	4GB	584	0.5	1.3	825	0.7	1000	1500	20	211	198	278	302	297	9	14	5	4
	320	86	71	91	5	4	1.5	78	**32236 A**	4GD	974	0.5	1.3	1571	0.7	950	1400	27.4	204	198	267	302	303	10	20	5	4
190	260	45	34	45	2.5	2	0.6	55	**32938 A**	4DC	358	0.5	1.3	772	0.7	1100	1600	7	204	200	235	249	251	8	11	2.5	2
	290	64	48	64	3	2.5	1	62	**32038 XA**	4FD	609	0.4	1.4	1077	0.8	1000	1500	15	209	202	257	278	279	10	16	3	2.5
	340	92	75	97	5	4	1.5	81	**32238 A**	4GD	1080	0.4	1.4	1860	8	900	1300	39.5	216	207	286	322	323	10	22	5	4
200	280	51	39	51	3	2.5	1	53	**32940 A**	3EC	474	0.4	1.5	950	0.8	1000	1500	9.5	216	212	257	268	271	9	12	3	2.5
	310	70	53	70	3	2.5	1	66	**32040 XA**	4FD	716	0.4	1.4	1356	0.8	950	1400	19.5	221	212	273	298	297	11	17	3	2.5
	310	70	53	70	3	2.5	1	66	**T32040 X**	4FD	716	0.4	1.4	1356	0.8	950	1400	19.5	221	212	273	298	297	11	17	3	2.5
	310	70	53	70	3	2.5	1	66	**T32040 XP5**	4FD	716	0.4	1.4	1356	0.8	950	1400	19.5	221	212	273	298	297	11	17	3	2.5
	360	98	82	104	5	4	1.5	83	**32240 A**	3GD	1220	0.4	1.5	2020	0.8	900	1300	33	226	217	302	342	340	11	22	5	4
220	300	51	39	51	3	2.5	1	58	**32944 M**	3EC	407	0.4	1.4	827	0.8	950	1400	11.2	234	232	275	288	290	9	12	3	2.5
	340	76	57	76	4	3	1	72	**32044 XA**	4FD	850	0.4	1.4	1537	0.8	900	1300	25.5	243	234	300	326	326	12	19	4	3
	340	76	57	76	4	3	1	72	**T32044 X**	4FD	850	0.4	1.4	1537	0.8	900	1300	25.5	243	234	300	326	326	12	19	4	3
	340	76	57	76	4	3	1	72	**T32044 XP5**	4FD	850	0.4	1.4	1537	0.8	900	1300	25.5	243	234	300	326	326	12	19	4	3
240	360	76	57	76	4	3	1	78	**32048 XA**	4FD	870	0.5	1.3	1690	0.7	850	1200	27.5	261	254	318	346	346	12	19	4	3
	360	76	57	76	4	3	1	78	**T32048 XM**	4FD	870	0.5	1.3	1690	0.7	850	1200	27.5	261	254	318	346	346	12	19	4	3
	360	76	57	76	4	3	1	78	**T32048 XMP5**	4FD	870	0.5	1.3	1690	0.7	850	1200	27.5	261	254	318	346	346	12	19	4	3
	360	76	57	76	4	3	1	78	**T32048 XMP6**	4FD	870	0.5	1.3	1690	0.7	850	1200	27.5	261	254	318	346	346	12	19	4	3
	440	120	100	127	5	4	1.5	105	**T32248**		1750	0.4	1.4	2869	0.8	750	1000	81	276	258	365	422	415	14	27	5	4
260	400	87	65	87	5	4	1.5	84	**32052 XA**	4FC	1153	0.4	1.4	2141	0.8	800	1100	40	287	278	352	382	383	14	22	5	4
280	420	87	65	87	5	4	1.5	89	**32056 XA**	4FC	1150	0.5	1.3	2250	0.7	750	1000	40.5	305	298	370	402	402	14	22	5	4
300	420	76	57	76	4	3	1	65	**T32960**	3FD	1006	0.3	2.1	1973	1.1	700	950	31.5	324	314	383	406	405	12	19	4	3
	420	76	57	76	4	3	1	65	**T32960MP5**	3FD	1006	0.3	2.1	1973	1.1	700	950	31.5	324	314	383	406	405	12	19	4	3
	540	85	71	96	6	5	1.5	103	**T30260**	4GB	1350	0.4	1.4	1900	0.8	600	800	86	352	321	468	519	500	12	25	6	5
320	480	100	74	100	5	4	1.5	103	**T32064 X**	4GD	1535	0.5	1.3	2935	0.7	630	85	63	350	338	424	462	461	15	26	5	4
360	480	76	57	76	4	3	1	77	**T32972**	4FD	1130	0.3	1.9	2411	1.1	600	800	40.5	380	374	439	466	466	14	19	4	3
	480	76	57	76	4	3	1	77	**T32972 P5**	4FD	1130	0.3	1.9	2411	1.1	600	800	40.5	380	374	439	466	466	14	19	4	3